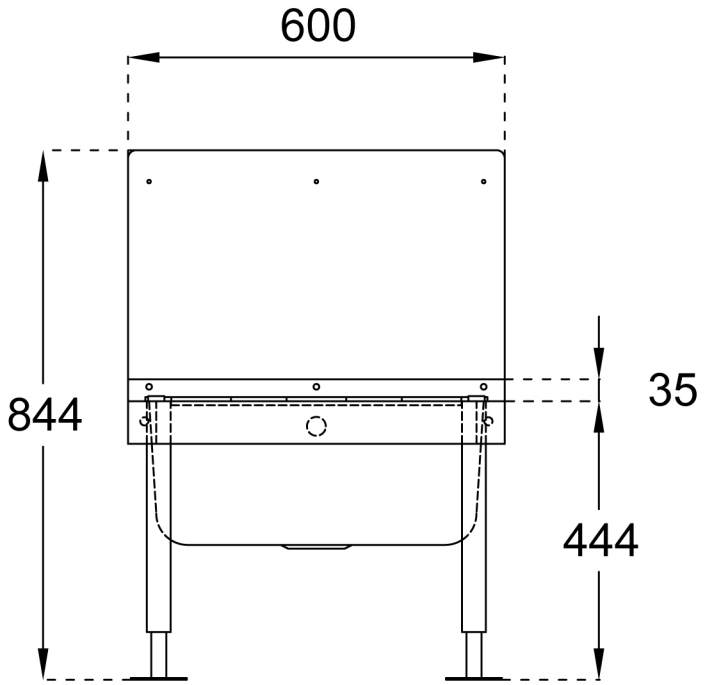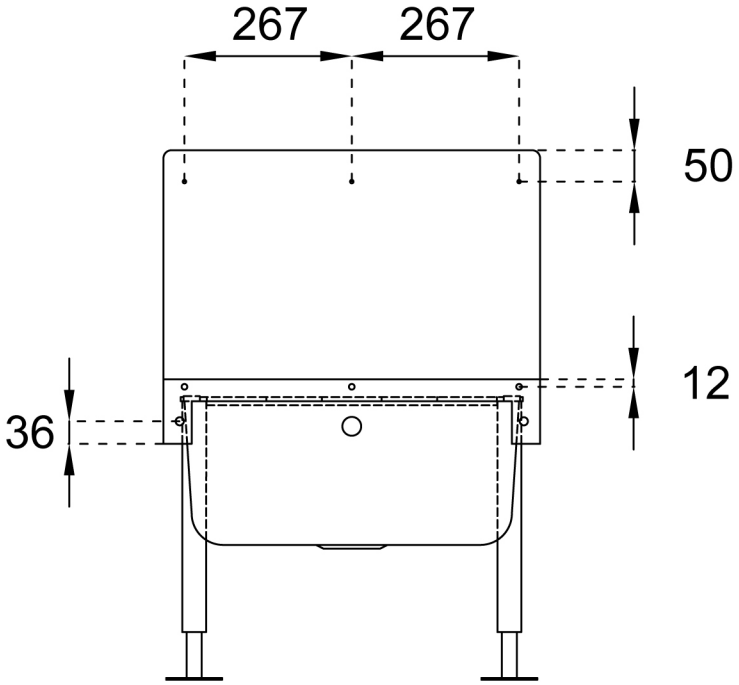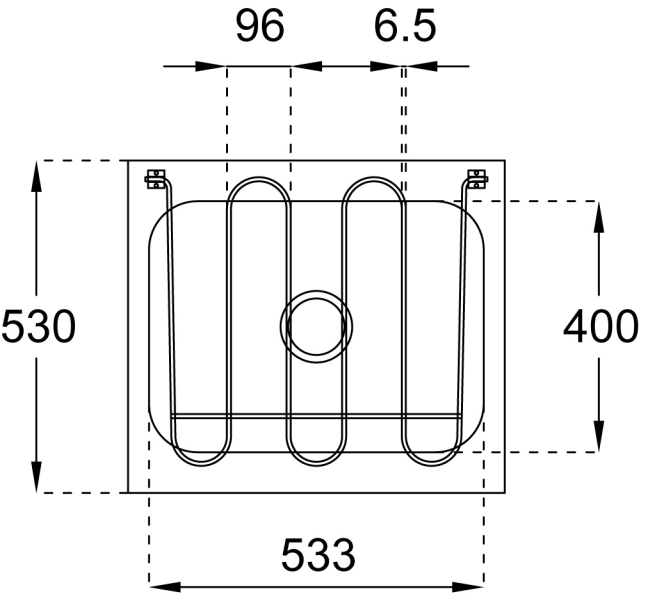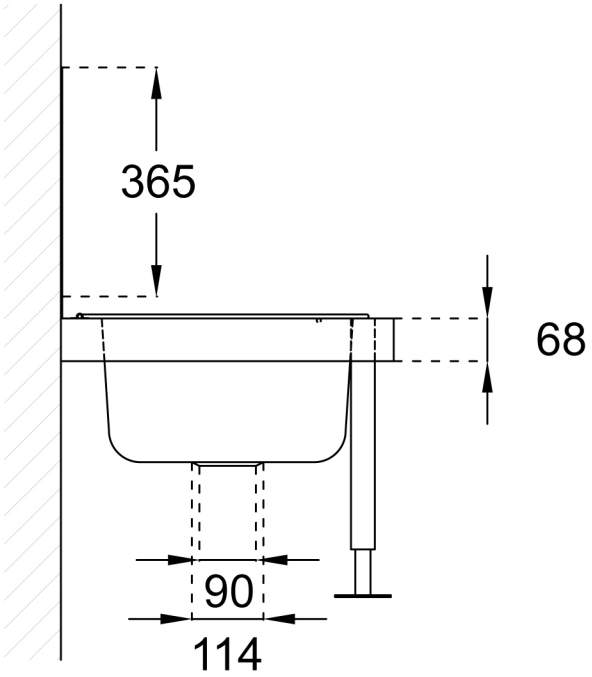BJØRN HAMMER A/S
Telefon : +45 5854 7217
info@bjornhammer.dk * www.bjornhammer.dk